ГАОУ ВО «Дагестанский государственный университет народного хозяйства»

Утвержден решением
Ученого совета ДГУНХ,
протокол №12 от 30 мая 2022 г.

ПРОФЕССИОНАЛЬНЫЙ КОЛЛЕДЖ

ФОНД ОЦЕНОЧНЫХ СРЕДСТВ МЕЖДИСЦИПЛИНАРНОГО КУРСА «ТЕХНОЛОГИЯ ВЫПОЛНЕНИЯ ПАРКЕТНЫХ ПОЛОВ»

ПРОФЕССИЯ 08.01.05 МАСТЕР СТОЛЯРНО-ПЛОТНИЧНЫХ И ПАРКЕТНЫХ РАБОТ

УРОВЕНЬ ОБРАЗОВАНИЯ – СРЕДНЕЕ ПРОФЕССИОНАЛЬНОЕ

ДОКУМЕНТ ПОДПИСАН
ЭЛЕКТРОННОЙ ПОДПИСЬЮ

Сертификат: 0D8142F19CA901112FC315F43B93C341
Владелец: Бучаев Ахмед Гамидович
Действителен: с 19.05.2022 до 12.08.2023

Махачкала – 2022

Составитель – Абдусаламов Шамиль Асхабалиевич, преподаватель профессионального колледжа ДГУНХ.

Внутренний рецензент – Омаров Руслан Алиевич, директор профессионального колледжа ДГУНХ.

Внешний рецензент – Израилов Магомед Магомедович, заместитель директора Республиканского строительного колледжа №1.

Представители работодателей - Алиев Омарасхаб Магомедович, генеральный директор ООО «Унисервис». Абдулмуталимов Абдула Насирович, генеральный директор ЗАО «СУОР-3».

Фонд оценочных средств междисциплинарного курса «Технология выполнения паркетных полов» разработан в соответствии с требованиями федерального государственного образовательного стандарта среднего профессионального образования по профессии 08.01.05 Мастер столярно-плотничных и паркетных работ, утвержденного приказом Министерства образования и науки Российской Федерации от 25 декабря 2017 г. №1259, в соответствии с приказом Министерства образования и науки РФ от 14 июня 2013 г. №464 «Об утверждении Порядка организации и осуществления образовательной деятельности по образовательным программам среднего профессионального образования».

Фонд оценочных средств междисциплинарного курса 08.01.05 Мастер столярно-плотничных и паркетных работ размещен на официальном сайте www.dgunh.ru.

Абдусаламов Ш.А. Фонд оценочных средств междисциплинарного курса «Технология выполнения паркетных полов» для профессии 08.01.05 Мастер столярно-плотничных и паркетных работ. – Махачкала: ДГУНХ, 2022. – 47 с.

Рекомендован к утверждению Учебно-методическим советом ДГУНХ 28 мая 2022 г.

Рекомендован к утверждению руководителем образовательной программы СПО – программы подготовки квалифицированных рабочих и служащих по профессии 08.01.05 Мастер столярно-плотничных и паркетных работ, Абдуллаевой Э.М.

Одобрен на заседании Педагогического совета Профессионального колледжа 24 мая 2022 г., протокол №10.

СОДЕРЖАНИЕ

	Назначение фонда оценочных средств……	4
I.	ПЕРЕЧЕНЬ КОМПЕТЕНЦИЙ, ФОРМИРУЕМЫХ В ПРОЦЕССЕ ОСВОЕНИЯ ОБРАЗОВАТЕЛЬНОЙ ПРОГРАММЫ……	5
1.1.	Перечень формируемых компетенций…….	5
1.2.	Компонентный состав компетенций……	6
II.	ОПИСАНИЕ ПОКАЗАТЕЛЕЙ И КРИТЕРИЕВ ОЦЕНИВАНИЯ КОМПЕТЕНЦИЙ НА РАЗЛИЧНЫХ ЭТАПАХ ИХ ФОРМИРОВАНИЯ, ОПИСАНИЕ ШКАЛ ОЦЕНИВАНИЯ…….	12
2.1.	Структура фонда оценочных средств для текущего контроля успеваемости и промежуточной аттестации…….	12
2.2.	Критерии оценивания компетенций на различных этапах их формирования по видам оценочных средств…….	20
2.3.	Критерии и шкала оценивания результатов обучения по междисциплинарному курсу при дифференцированном зачете……...…….	27
III.	ТИПОВЫЕ КОНТРОЛЬНЫЕ ЗАДАНИЯ ИЛИ ИНЫЕ МАТЕРИАЛЫ, НЕОБХОДИМЫЕ ДЛЯ ОЦЕНКИ ЗНАНИЙ, УМЕНИЙ, НАВЫКОВ, ХАРАКТЕРИЗУЮЩИХ ЭТАПЫ ФОРМИРОВАНИЯ КОМПЕТЕНЦИЙ В ПРОЦЕССЕ ОСВОЕНИЯ ОБРАЗОВАТЕЛЬНОЙ ПРОГРАММЫ……	28
3.1.	Типовые контрольные задания для текущего контроля успеваемости обучающихся…….	28
3.2.	Типовые контрольные задания для промежуточной аттестации обучающихся……...	38
IV.	МЕТОДИЧЕСКИЕ МАТЕРИАЛЫ, ОПРЕДЕЛЯЮЩИЕ ПРОЦЕДУРЫ ОЦЕНИИВАНИЯ ЗНАНИЙ, УМЕНИЙ, НАВЫКОВ, ХАРАКТЕРИЗУЮЩИЕ ЭТАПЫ ФОРМИРОВАНИЯ КОМПЕТЕНЦИЙ……	45
	Лист актуализации фонда оценочных средств междисциплинарного курса…….	47

Назначение фонда оценочных средств

Фонд оценочных средств (далее ФОС) разрабатывается для текущего контроля успеваемости (оценивания хода освоения междисциплинарного курса), для проведения промежуточной аттестации (оценивания промежуточных и окончательных результатов обучения по междисциплинарному курсу) обучающихся по междисциплинарному курсу «Технология выполнения паркетных полов» в целях определения соответствия их учебных достижений поэтапным требованиям образовательной программы среднего профессионального образования – программы подготовки квалифицированных рабочих, служащих (далее ППКРС) по профессии 08.01.05 Мастер столярно-плотничных и паркетных работ.

ФОС по междисциплинарному курсу «Технология выполнения паркетных полов» включают в себя: перечень компетенций, формируемых в процессе освоения ППКРС; описание показателей и критериев оценивания компетенций на различных этапах их формирования, описание шкал оценивания; типовые контрольные задания или иные материалы, необходимые для оценки знаний, умений, практического опыта, характеризующих этапы формирования компетенций в процессе освоения ППКРС; методические материалы, определяющие процедуры оценивания знаний, умений, практического опыта, характеризующих этапы формирования компетенций.

ФОС сформирован на основе ключевых принципов оценивания:

− валидности: объекты оценки должны соответствовать поставленным целям обучения;

− надежности: использование единообразных стандартов и критериев для оценивания достижений;

− объективности: разные обучающиеся должны иметь равные возможности добиться успеха.

Основными параметрами и свойствами фонда оценочных средств являются:

− предметная направленность (соответствие предмету изучения конкретной междисциплинарного курса);

− содержание (состав и взаимосвязь структурных единиц, образующих содержание теоретической и практической составляющих междисциплинарного курса);

− объем (количественный состав оценочных средств, входящих в ФОС);

− качество фонда оценочных средств в целом, обеспечивающего получение объективных и достоверных результатов при проведении контроля с различными целями.

I. ПЕРЕЧЕНЬ КОМПЕТЕНЦИЙ, ФОРМИРУЕМЫХ В ПРОЦЕССЕ ОСВОЕНИЯ ОБРАЗОВАТЕЛЬНОЙ ПРОГРАММЫ

В рамках программы междисциплинарного курса обучающимися осваиваются умения и знания:

Уметь:

У1-выносить отметки уровня чистого пола, устраивать паро-, гидро-, тепло- и звукоизоляцию под полы, выполнять сборные и монолитные стяжки;

У2-укладывать лаги и настилать полы из различных материалов, устанавливать плинтусы;

У3-пользоваться ручными инструментами и электрифицированными машинами;

У4-выполнять требования охраны труда.

Знать:

З1-виды и свойства материалов для устройства полов;

З2-виды и устройство инструментов и электрифицированных машин;

З3-способы подготовки оснований под полы;

З4-способы и приемы настилки паркетных полов;

З5-виды и способы ремонта паркетных полов;

З6-виды технической документации на выполнение работ;

З7-правила охраны труда при выполнении паркетных работ.

1.1. Перечень формируемых компетенций

Код компетенции	***Наименование компетенции***
ОК	**Общие компетенции**
ОК 1	Выбирать способы решения задач профессиональной деятельности, применительно к различным контекстам.
ОК 2	Осуществлять поиск, анализ и интерпретацию информации, необходимой для выполнения задач профессиональной деятельности.
ОК 3	Планировать и реализовывать собственное профессиональное и личностное развитие.
ОК 4	Работать в коллективе и команде, эффективно взаимодействовать с коллегами, руководством, клиентами.
ОК 5	Осуществлять устную и письменную коммуникацию на государственном языке с учетом особенностей социального и культурного контекста.
ОК 6	Проявлять гражданско-патриотическую позицию, демонстрировать осознанное поведение на основе общечеловеческих ценностей.
ОК 7	Содействовать сохранению окружающей среды, ресурсосбережению, эффективно действовать в чрезвычайных ситуациях.
ОК 8	Использовать средства физической культуры для сохранения и

	укрепления здоровья в процессе профессиональной деятельности и поддержание необходимого уровня физической подготовленности.
ОК 9	Использовать информационные технологии в профессиональной деятельности.
ОК 10	Пользоваться профессиональной документацией на государственном и иностранном языке.
ОК 11	Использовать знания по финансовой грамотности, планировать предпринимательскую деятельность в профессиональной сфере.
ПК	**Профессиональные компетенции**
ПК 4.1	Организовывать рабочее место в соответствии с требованиями охраны труда и техники безопасности.
ПК 4.2	Выполнять подготовительные работы.
ПК 4.3	Устраивать полы из досок и индустриальных материалов на основе древесины в соответствии с технической документацией.
ПК 4.4	Устраивать паркетные полы из щитового и штучного паркета в соответствии с технической документацией.

1.2. Компонентный состав компетенций

Код и формулировка компетенции	***Компонентный состав компетенции***	
	Уметь	***Знать***
ОК 1 Выбирать способы решения задач профессиональной деятельности, применительно к различным контекстам.	У1-распознавать задачу и/или проблему в профессиональном и/или социальном контексте; У2-анализировать задачу и/или проблему и выделять её составные части; определять этапы решения задачи; У3-выявлять и эффективно искать информацию, необходимую для решения задачи и/или проблемы; У4-Составить план действия; определить необходимые ресурсы.	З1-актуальный профессиональный и социальный контекст, в котором приходится работать и жить; З2-основные источники информации и ресурсы для решения задач и проблем в профессиональном и/или социальном контексте; З2-алгоритмы выполнения работ в профессиональной и смежных областях; З3-методы работы в профессиональной и смежных сферах; З4-структуру плана для решения задач; З5-порядок оценки

		результатов решения задач профессиональной деятельности.
ОК 2. Осуществлять поиск, анализ и интерпретацию информации, необходимой для выполнения задач профессиональной деятельности	У1-определять задачи для поиска информации; У2-определять необходимые источники информации; У3-планировать процесс поиска; У4-структурировать получаемую информацию; У5-выделять наиболее значимое в перечне информации; У6-оценивать практическую значимость результатов поиска; У7-оформлять результаты поиска.	З1-номенклатура информационных источников применяемых в профессиональной деятельности; З2-приемы структурирования информации; З3-формат оформления результатов поиска информации.
ОК 3 Планировать и реализовывать собственное профессиональное и личностное развитие.	У1-Определять актуальность нормативно-правовой документации в профессиональной деятельности; У2-применять современную научную профессиональную терминологию; У3-определять и выстраивать траектории профессионального развития и самообразования	З1-Содержание актуальной нормативно-правовой документации; З2-современная научная и профессиональная терминология; З3-возможные траектории профессионального развития и самообразования.
ОК 4 Работать в коллективе и команде, эффективно взаимодействовать с коллегами,	У1-Организовывать работу коллектива и команды; У2-взаимодействовать с	З1-Психологические основы деятельности коллектива, психологические особенности личности;

руководством, клиентами.	коллегами, руководством, клиентами в ходе профессиональной деятельности.	З2-основы проектной деятельности.
ОК 5 Осуществлять устную и письменную коммуникацию на государственном языке с учетом особенностей социального и культурного контекста.	У1-Грамотно излагать свои мысли и оформлять документы по профессиональной тематике на государственном языке, проявлять толерантность в рабочем коллективе	З1-Особенности социального и культурного контекста; З2-правила оформления документов и построения устных сообщений.
ОК 6 Проявлять гражданско-патриотическую позицию, демонстрировать осознанное поведение на основе общечеловеческих ценностей.	У1-Сущность гражданско-патриотической позиции, общечеловеческих ценностей; У2-значимость профессиональной деятельности по профессии.	З1-Особенности социального и культурного контекста; З2-правила оформления документов и построения устных сообщений.
ОК 7 Содействовать сохранению окружающей среды, ресурсосбережению, эффективно действовать в чрезвычайных ситуациях.	У1-соблюдать нормы экологической безопасности; определять направления ресурсосбережения в рамках профессиональной деятельности по профессии.	З1-Правила экологической безопасности при ведении профессиональной деятельности; З2-основные ресурсы, задействованные в профессиональной деятельности; З3-пути обеспечения ресурсосбережения.
ОК 8 Использовать средства физической культуры для сохранения и укрепления здоровья в процессе профессиональной деятельности и поддержание необходимого уровня физической подготовленности.	У1-использовать физкультурно-оздоровительную деятельность для укрепления здоровья, достижения жизненных и профессиональных целей; У2-применять рациональные приемы двигательных функций в профессиональной деятельности;	З1-роль физической культуры в общекультурном, профессиональном и социальном развитии человека; З2-основы здорового образа жизни; З3-условия профессиональной деятельности и зоны риска физического здоровья для профессии;

	У3-пользоваться средствами профилактики перенапряжения характерными для данной профессии.	З4-средства профилактики перенапряжения.
ОК 9 Использовать информационные технологии в профессиональной деятельности.	У1-Применять средства информационных технологий для решения профессиональных задач; У2-использовать современное программное обеспечение.	З1-Современные средства и устройства информатизации; З2-порядок их применения и программное обеспечение в профессиональной деятельности.
ОК 10 Пользоваться профессиональной документацией на государственном и иностранном языке.	У1-Понимать общий смысл четко произнесенных высказываний на известные темы (профессиональные и бытовые), понимать тексты на базовые профессиональные темы; У2-участвовать в диалогах на знакомые общие и профессиональные темы; У3-строить простые высказывания о себе и о своей профессиональной деятельности; У4-кратко обосновывать и объяснить свои действия (текущие и планируемые); У5-писать простые связные сообщения на знакомые или интересующие профессиональные темы.	З1-Правила построения простых и сложных предложений на профессиональные темы; З2-основные общеупотребительные глаголы (бытовая и профессиональная лексика); З3-лексический минимум, относящийся к описанию предметов, средств и процессов профессиональной деятельности; З4-особенности произношения; правила чтения текстов профессиональной направленности.
ОК 11 Использовать знания по финансовой грамотности, планировать предпринимательскую	У1-выявлять достоинства и недостатки коммерческой идеи; У2-презентовать идеи	З1-основы предпринимательской деятельности; З2-основы финансовой

деятельность в профессиональной сфере.	открытия собственного дела в профессиональной деятельности; У3-оформлять бизнес-план; рассчитывать размеры выплат по процентным ставкам кредитования; У4-определять инвестиционную привлекательность коммерческих идей в рамках профессиональной деятельности; У5-презентовать бизнес-идею; У6-определять источники финансирования.	грамотности; З3-правила разработки бизнес-планов; порядок выстраивания презентации; З4-кредитные банковские продукты.
ПК 4.1 Организовывать рабочее место в соответствии с требованиями охраны труда и техники безопасности	У4-выполнять требования охраны труда.	З1-виды и свойства материалов для устройства полов; З2-виды и устройство инструментов и электрифицированных машин; З6-виды технической документации на выполнение работ; З7-правила охраны труда при выполнении паркетных работ.
ПК 4.2 Выполнять подготовительные работы.	У1-выносить отметки уровня чистого пола, устраивать паро-, гидро-, тепло- и звукоизоляцию под полы, выполнять сборные и монолитные стяжки; У2-укладывать лаги и настилать полы из	З1-виды и свойства материалов для устройства полов; З2-виды и устройство инструментов и электрифицированных машин; З3-способы подготовки

	различных материалов, устанавливать плинтусы; У3-пользоваться ручными инструментами и электрифицированными машинами; У4-выполнять требования охраны труда.	оснований под полы; З6-виды технической документации на выполнение работ; З7-правила охраны труда при выполнении паркетных работ,
ПК 4.3 Устраивать полы из досок и индустриальных материалов на основе древесины в соответствии с технической документацией.	У2-укладывать лаги и настилать полы из различных материалов, устанавливать плинтусы; У3-пользоваться ручными инструментами и электрифицированными машинами; У4-выполнять требования охраны труда,	З4-способы и приемы настилки паркетных полов; З6-виды технической документации на выполнение работ; З7-правила охраны труда при выполнении паркетных работ.
ПК 4.4 Устраивать паркетные полы из щитового и штучного паркета в соответствии с технической документацией.	У2-укладывать лаги и настилать полы из различных материалов, устанавливать плинтусы; У3-пользоваться ручными инструментами и электрифицированными машинами; У4-выполнять требования охраны труда,	З1-виды и свойства материалов для устройства полов; З2-виды и устройство инструментов и электрифицированных машин; З4-способы и приемы настилки паркетных полов; З5-виды и способы ремонта паркетных полов; З6-виды технической документации на выполнение работ; З7-правила охраны труда при выполнении паркетных работ,

II. ОПИСАНИЕ ПОКАЗАТЕЛЕЙ И КРИТЕРИЕВ ОЦЕНИВАНИЯ КОМПЕТЕНЦИЙ НА РАЗЛИЧНЫХ ЭТАПАХ ИХ ФОРМИРОВАНИЯ, ОПИСАНИЕ ШКАЛ ОЦЕНИВАНИЯ

2.1. Структура фонда оценочных средств для текущего контроля успеваемости и промежуточной аттестации

№ п/п	*Контролируемые темы междисциплинарного курса*	*Код контролируемой компетенции*	*Планируемые результаты обучения, характеризующие этапы формирования компетенции*	*Наименование оценочного средства*	
				Текущий контроль успеваемости	*Промежуточная аттестация*
1.	Тема 1.1. Назначение и виды паркетных полов	ОК 1 ОК 2 ОК 03 ОК 04 ОК 05 ОК 06 ОК 07 ОК 08 ОК 09 ОК 10 ОК 11 ПК 4.1 ПК 4.2	ОК 1 Уметь: У1, У2, У3, У4. Знать: З1, З2, З3, З4, З5. ОК 2 Уметь: У1, У2, У3, У4, У5. Знать: З1, З2, З3. ОК 3: Уметь: У1, У2. Знать: З1, З2. ОК 4: Уметь: У1, У2. Знать: З1, З2. ОК 5: Уметь: У1, У2. Знать: З1, З2. ОК 6: Уметь: У1, У2. Знать: З1, З2. ОК 7: Уметь: У1, У2. Знать: З1, З2, З3. ОК 08 Уметь: У1, У2, У3. Знать: З1, З2, З3, З4. ОК 09 Уметь: У1, У2. Знать: З2, З2.	Вопросы для обсуждения. Практическая работа.	Экзаменационные вопросы

			ОК 10 Уметь: У1, У2, У3, У4, У5. Знать: З1, З2, З3, З4. ОК 11 Уметь: У1, У2, У3, У4, У5, У6. Знать: З1, З2, З3, З4. ПК 4.1 Уметь: У4. Знать: З1, З2, З6, З7. ПК 4.2 Уметь: У1, У2, У3, У5. Знать: З1, З2, З3, З5.		
2.	Тема 1.2. Материалы. Оборудование и инструменты для производства паркетных работ	ОК 1 ОК 2 ОК 03 ОК 04 ОК 05 ОК 06 ОК 07 ОК 08 ОК 09 ОК 10 ОК 11 ПК 4.1 ПК 4.2	ОК 1 Уметь: У1, У2, У3, У4. Знать: З1, З2, З3, З4, З5. ОК 2 Уметь: У1, У2, У3, У4, У5. Знать: З1, З2, З3. ОК 3: Уметь: У1, У2. Знать: З1, З2. ОК 4: Уметь: У1, У2. Знать: З1, З2. ОК 5: Уметь: У1, У2. Знать: З1, З2. ОК 6: Уметь: У1, У2. Знать: З1, З2. ОК 7: Уметь: У1, У2. Знать: З1, З2, З3.	Вопросы для обсуждения. Практическая работа.	Экзаменационные вопросы

			ОК 08 Уметь: У1, У2, У3. Знать: З1, З2, З3, З4. ОК 09 Уметь: У1, У2. Знать: З2, З2. ОК 10 Уметь: У1, У2, У3, У4, У5. Знать: З1, З2, З3, З4. ОК 11 Уметь: У1, У2, У3, У4, У5, У6. Знать: З1, З2, З3, З4. ПК 4.1 Уметь: У4. Знать: З1, З2, З6, З7. ПК 4.2 Уметь: У1. Знать: З1, З2, З3, З6, З7.		
3.	Тема 2.1. Устройство основания пола	ОК 1 ОК 2 ОК 03 ОК 04 ОК 05 ОК 06 ОК 07 ОК 08 ОК 09 ОК 10 ОК 11 ПК 4.3 ПК 4.4	ОК 1 Уметь: У1, У2, У3, У4. Знать: З1, З2, З3, З4, З5. ОК 2 Уметь: У1, У2, У3, У4, У5. Знать: З1, З2, З3. ОК 3: Уметь: У1, У2. Знать: З1, З2. ОК 4: Уметь: У1, У2. Знать: З1, З2.	Вопросы для обсуждения. Практическая работа.	Экзаменационные вопросы

			ОК 5: Уметь: У1, У2. Знать: З1, З2. ОК 6: Уметь: У1, У2. Знать: З1, З2. ОК 7: Уметь: У1, У2. Знать: З1, З2, З3. ОК 08 Уметь: У1, У2, У3. Знать: З1, З2, З3, З4. ОК 09 Уметь: У1, У2. Знать: З2, З2. ОК 10 Уметь: У1, У2, У3, У4, У5. Знать: З1, З2, З3, З4. ОК 11 Уметь: У1, У2, У3, У4, У5, У6. Знать: З1, З2, З3, З4. ПК 4.3 У1, У3, У4. Знать: З3, З6, З7. ПК 4.4 Уметь: У2, У3, У4. Знать: З1, З2, З4, З5, З6, З7.		
4.	Тема 2.2. Укладка паркета	ОК 1 ОК 2 ОК 03 ОК 04 ОК 05 ОК 06	ОК 1 Уметь: У1, У2, У3, У4. Знать: З1, З2, З3, З4, З5. ОК 2	Вопросы для обсуждения. Практическая работа.	Экзаменационные вопросы

		ОК 07 ОК 08 ОК 09 ОК 10 ОК 11 ПК 4.3 ПК 4.4	Уметь: У1, У2, У3, У4, У5. Знать: З1, З2, З3. ОК 3: Уметь: У1, У2. Знать: З1, З2. ОК 4: Уметь: У1, У2. Знать: З1, З2. ОК 5: Уметь: У1, У2. Знать: З1, З2. ОК 6: Уметь: У1, У2. Знать: З1, З2. ОК 7: Уметь: У1, У2. Знать: З1, З2, З3. ОК 08 Уметь: У1, У2, У3. Знать: З1, З2, З3, З4. ОК 09 Уметь: У1, У2. Знать: З2, З2. ОК 10 Уметь: У1, У2, У3, У4, У5. Знать: З1, З2, З3, З4. ОК 11 Уметь: У1, У2, У3, У4, У5, У6. Знать: З1, З2, З3, З4. ПК 4.3 У1, У3, У4. Знать: З3, З6, З7. ПК 4.4 Уметь: У2, У3, У4.		

			Знать: З1, З2, З4, З5, З6, З7.		
5.	Тема 2.3. Отделка паркетных полов	ОК 1 ОК 2 ОК 03 ОК 04 ОК 05 ОК 06 ОК 07 ОК 08 ОК 09 ОК 10 ОК 11 ПК 4.3 ПК 4.4	ОК 1 Уметь: У1, У2, У3, У4. Знать: З1, З2, З3, З4, З5. ОК 2 Уметь: У1, У2, У3, У4, У5. Знать: З1, З2, З3. ОК 3: Уметь: У1, У2. Знать: З1, З2. ОК 4: Уметь: У1, У2. Знать: З1, З2. ОК 5: Уметь: У1, У2. Знать: З1, З2. ОК 6: Уметь: У1, У2. Знать: З1, З2. ОК 7: Уметь: У1, У2. Знать: З1, З2, З3. ОК 08 Уметь: У1, У2, У3. Знать: З1, З2, З3, З4. ОК 09 Уметь: У1, У2. Знать: З2, З2. ОК 10 Уметь: У1, У2, У3, У4, У5. Знать: З1, З2, З3, З4. ОК 11 Уметь: У1, У2, У3, У4, У5, У6.	Вопросы для обсуждения. Практическая работа.	Экзаменационные вопросы

			Знать: З1, З2, З3, З4. ПК 4.3 У1, У3, У4. Знать: З3, З6, З7. ПК 4.4 Уметь: У2, У3, У4. Знать: З1, З2, З4, З5, З6, З7.		
6.	Тема 3.1. Охрана труда при выполнении электротехнических работ	ОК 1 ОК 2 ОК 03 ОК 04 ОК 05 ОК 06 ОК 07 ОК 08 ОК 09 ОК 10 ОК 11 ПК 4.1 ПК 4.2 ПК 4.3 ПК 4.4	ОК 1 Уметь: У1, У2, У3, У4. Знать: З1, З2, З3, З4, З5. ОК 2 Уметь: У1, У2, У3, У4, У5. Знать: З1, З2, З3. ОК 3: Уметь: У1, У2. Знать: З1, З2. ОК 4: Уметь: У1, У2. Знать: З1, З2. ОК 5: Уметь: У1, У2. Знать: З1, З2. ОК 6: Уметь: У1, У2. Знать: З1, З2. ОК 7: Уметь: У1, У2. Знать: З1, З2, З3. ОК 08 Уметь: У1, У2, У3. Знать: З1, З2, З3, З4. ОК 09 Уметь: У1, У2. Знать: З2, З2. ОК 10	Вопросы для обсуждения. Практическая работа.	Экзаменационные вопросы

			Уметь: У1, У2, У3, У4, У5. Знать: З1, З2, З3, З4. ОК 11 Уметь: У1, У2, У3, У4, У5, У6. Знать: З1, З2, З3, З4. ПК 4.3 У1, У3, У4. Знать: З3, З6, З7. ПК 4.1 Уметь: У4. Знать: З1, З2, З6, З7. ПК 4.2 Уметь: У1. Знать: З1, З2, З3, З6, З7. ПК 4.4 Уметь: У2, У3, У4. Знать: З1, З2, З4, З5, З6, З7.		

2.2.Критерии оценивания компетенций на различных этапах их формирования по видам оценочных средств

Балльно-рейтинговая система является базовой системой оценивания сформированности компетенций обучающихся.

Итоговая оценка сформированности компетенций обучающихся в рамках балльно-рейтинговой системы осуществляется в ходе текущего контроля успеваемости, промежуточной аттестации и определяется как сумма баллов, полученных обучающимися в результате прохождения всех форм контроля.

Оценка сформированности компетенций по междисциплинарному курсу складывается из двух составляющих:

-первая составляющая – оценка преподавателем сформированности компетенций в течение семестра в ходе текущего контроля успеваемости (максимум 100 баллов). Структура первой составляющей определяется технологической картой междисциплинарного курса, которая в начале семестра доводится до сведения обучающихся;

-вторая составляющая – оценка сформированности компетенций обучающихся на зачете (максимум – 20 баллов).

4 – балльная шкала	***«отлично»***	***«хорошо»***	***«удовлетворительно»***	***«неудовлетворительно»***
100-балльная шкала	85и≥	70– 84	51– 69	0–50
Бинарная шкала	Зачтено			Не зачтено

ПЕРЕЧЕНЬ ОЦЕНОЧНЫХ СРЕДСТВ

№ п/п	***Наименование оценочного средства***	***Характеристика оценочного средства***	***Представление оценочного средства в ФОСе***
УСТНЫЕ ОЦЕНОЧНЫЕ СРЕДСТВА			
1.	Устный опрос	Средство контроля, организованное как специальная беседа преподавателя с обучающимся на темы, связанные с изучаемой дисциплиной, и рассчитанное на выяснение объема знаний обучающегося по определенному разделу, теме, проблеме и т.п.	Вопросы для обсуждения по темам междисциплинарного курса
ПИСЬМЕННЫЕ ОЦЕНОЧНЫЕ СРЕДСТВА			
1.	Тест	Система стандартизированных заданий, позволяющая автоматизировать процедуру измерения уровня знаний и умений обучающегося.	Фонд тестовых заданий
2.	Реферат	Продукт самостоятельной работы обучающегося,	Темы рефератов

		представляющий собой краткое изложение в письменном виде полученных результатов теоретического анализа определенной научной (учебно-исследовательской) темы, где автор раскрывает суть исследуемой проблемы, приводит различные точки зрения, а также собственные взгляды на нее.	
3.	Контрольная работа	Средство проверки умений применять полученные знания для решения задач определенного типа по теме или разделу	Комплект контрольных заданий по вариантам

А) КРИТЕРИИ И ШКАЛА ОЦЕНИВАНИЯ ОТВЕТОВ НА УСТНЫЕ ВОПРОСЫ

№ п/п	***Критерии оценивания***	***Шкала оценок***	
		Количество баллов	***Оценка***
1.	1)обучающийся полно и аргументированно отвечает по содержанию задания; 2)обучающийся обнаруживает понимание материала, может обосновать свои суждения, применить знания на практике, привести необходимые примеры не только по учебнику, но и самостоятельно составленные; 3) излагает материал последовательно и правильно.	10	Отлично (высокий уровень сформированности компетенции)
2.	1) полно и аргументировано отвечает по содержанию задания; 2) обнаруживает понимание материала, может обосновать свои суждения, применить знания на практике, привести необходимые примеры не только по учебнику, но и самостоятельно составленные; 3) излагает материал	8	Хорошо (достаточный уровень сформированности компетенции)

	последовательно и правильно, но допускает 1-2 ошибки, которые сам, же исправляет		
3.	обучающийся обнаруживает знание и понимание основных положений данного задания, но: 1) излагает материал неполно и допускает неточности в определении понятий или формулировке правил; 2) не умеет достаточно глубоко и доказательно обосновать свои суждения и привести свои примеры; 3) излагает материал непоследовательно и допускает ошибки.	5	Удовлетворительно (приемлемый уровень сформированности компетенции)
4.	обучающийся обнаруживает незнание ответа на соответствующее задание, допускает ошибки в формулировке определений и правил, искажающие их смысл, беспорядочно и неуверенно излагает материал; отмечаются такие недостатки в подготовке обучающегося, которые являются серьезным препятствием к успешному овладению последующим материалом.	0	Неудовлетворительно (недостаточный уровень сформированности компетенции)

Б) КРИТЕРИИ И ШКАЛА ОЦЕНИВАНИЯ РЕЗУЛЬТАТОВ ТЕСТИРОВАНИЯ

№ п/п	***Критерии оценивания***	***Количество баллов***	***Шкала оценок***
			Оценка
1.	90-100% правильных ответов	9-10	Отлично (высокий уровень сформированности компетенции)
2.	80-89%правильных ответов	7-8	Хорошо (достаточный уровень сформированности компетенции)
3.	70-79% правильных ответов	5-6	
4.	60-69% правильных ответов	3-4	Удовлетворительно (приемлемый уровень сформированности компетенции)
5.	50-59% правильных	1-2	

	ответов		
6.	менее 50% правильных ответов	0	Неудовлетворительно (недостаточный уровень сформированности компетенции)

В) КРИТЕРИИ И ШКАЛА ОЦЕНИВАНИЯ РЕФЕРАТОВ

№ п/п	***Критерии оценивания***	***Шкала оценок***	
		Количество баллов	***Оценка***
1.	Выполнены все требования к написанию и защите реферата: обозначена проблема и обоснована её актуальность, сделан краткий анализ различных точек зрения на рассматриваемую проблему и логично изложена собственная позиция, сформулированы выводы, тема раскрыта полностью, выдержан объём, соблюдены требования к внешнему оформлению, даны правильные ответы на дополнительные вопросы.	9-10	Отлично (высокий уровень сформированности компетенции)
2.	Основные требования к реферату и его защите выполнены, но при этом допущены недочеты. В частности, имеются неточности в изложении материала; отсутствует логическая последовательность в суждениях; не выдержан объем реферата; имеются упущения в оформлении; на дополнительные вопросы при защите даны неполные ответы.	7-8	Хорошо (достаточный уровень сформированности компетенции)
3.	Имеются существенные отступления от требований к реферированию. В частности: тема освещена лишь частично; допущены фактические ошибки в содержании реферата или при ответе на дополнительные вопросы.	4-6	Удовлетворительно (приемлемый уровень сформированности компетенции)
4.	Тема освоена лишь частично; допущены грубые ошибки в содержании реферата или при ответе на дополнительные вопросы; во время защиты отсутствует вывод.	1-3	
5.	Тема реферата не раскрыта, обнаруживается существенное непонимание проблемы.	0	Неудовлетворительно (недостаточный уровень сформированности

			компетенции)

Г) КРИТЕРИИ И ШКАЛА ОЦЕНИВАНИЯ ДОМАШНЕГО ЗАДАНИЯ

№ п/п	*Критерии оценивания*	*Шкала оценок*	
		Количество баллов	*Оценка*
1.	Задание выполнено полностью: цель домашнего задания успешно достигнута; основные понятия выделены; наличие схем, графическое выделение особо значимой информации; работа выполнена в полном объёме.	9-10	Отлично (высокий уровень сформированности компетенции)
2.	Задание выполнено: цель выполнения домашнего задания достигнута; наличие правильных эталонных ответов; однако работа выполнена не в полном объёме.	8-7	Хорошо (достаточный уровень сформированности компетенции)
3.	Задание выполнено частично: цель выполнения домашнего задания достигнута не полностью; многочисленные ошибки снижают качество выполненной работы.	5-6	Удовлетворительно (приемлемый уровень сформированности компетенции)
4.	Задание не выполнено, цель выполнения домашнего задания не достигнута.	0	Неудовлетворительно (недостаточный уровень сформированности компетенции)

Д) КРИТЕРИИ И ШКАЛА ОЦЕНИВАНИЯ КОНТРОЛЬНЫХ РАБОТ

№ п/п	*Критерии оценивания*	*Шкала оценок*	
		Количество баллов	*Оценка*
1.	исключительные знания, абсолютное понимание сути вопросов, безукоризненное знание основных понятий и положений, логически и лексически грамотно изложенные, содержательные, аргументированные и исчерпывающие ответы	28-30	Отлично (высокий уровень сформированности компетенции)
2.	глубокие знания материала, отличное понимание сути вопросов, твердое знание основных понятий и положений по вопросам, структурированные,	25-27	

	последовательные, полные, правильные ответы		
3.	глубокие знания материала, правильное понимание сути вопросов, знание основных понятий и положений по вопросам, содержательные, полные и конкретные ответ на вопросы. Наличие несущественных или технических ошибок	22-24	
4.	твердые, достаточно полные знания, хорошее понимание сути вопросов, правильные ответы на вопросы, минимальное количество неточностей, небрежное оформление	19-21	
5.	твердые, но недостаточно полные знания, по сути верное понимание вопросов, в целом правильные ответы на вопросы, наличие неточностей, небрежное оформление	16-17	Хорошо (достаточный уровень сформированности компетенции)
6.	общие знания, недостаточное понимание сути вопросов, наличие большого числа неточностей, небрежное оформление	13-15	
7.	относительные знания, наличие ошибок, небрежное оформление	10-12	Удовлетворительно (приемлемый уровень сформированности компетенции)
8.	поверхностные знания, наличие грубых ошибок, отсутствие логики изложения материала	7-9	
9.	непонимание сути, большое количество грубых ошибок, отсутствие логики изложения материала	4-6	Неудовлетворительно (недостаточный уровень сформированности компетенции)
10.	не дан ответ на поставленные вопросы	1-3	
11.	отсутствие ответа, дан ответ на другие вопросы, списывание в ходе выполнения работы, наличие на рабочем месте технических средств, в том числе телефона	0	

Е) КРИТЕРИИ И ШКАЛА ОЦЕНИВАНИЯ ПРИ ДИФФЕРЕНЦИРОВАННОМ ЗАЧЕТЕ

№ п/п	***Критерии оценивания***	***Шкала оценок***	
		Количество баллов	***Оценка***

1.	Дан полный, в логической последовательности развернутый ответ на поставленный вопрос, где обучающийся продемонстрировал знание междисциплинарного курса в полном объеме учебной программы, достаточно глубоко осмысливает дисциплину, самостоятельно и исчерпывающе отвечает на дополнительные вопросы, приводит собственные примеры по проблематике поставленного вопроса, решил предложенные практические задания без ошибок.	10-20	Отлично (высокий уровень сформированности компетенции)
2.	Дан развернутый ответ на поставленный вопрос, где обучающегося демонстрирует знания, приобретенные на занятиях, а также полученные посредством изучения обязательных учебных материалов по курсу, дает аргументированные ответы, приводит примеры, в ответе присутствует свободное владение монологической речью, логичность и последовательность ответа. Однако допускается неточность в ответе. Решил предложенные практические задания с небольшими неточностями		Хорошо (достаточный уровень сформированности компетенции)
3.	Дан ответ, свидетельствующий в основном о знании процессов изучаемой междисциплинарного курса, отличающийся недостаточной глубиной и полнотой раскрытия темы, знанием основных вопросов теории, слабо сформированными навыками анализа явлений, процессов, недостаточным умением давать аргументированные ответы и приводить примеры, недостаточно свободным владением монологической речью, логичностью и последовательностью ответа. Допускается несколько ошибок в содержании ответа и решении практических заданий.		Удовлетворительно (приемлемый уровень сформированности компетенции)
4.	Дан ответ, который содержит ряд серьезных неточностей, обнаруживающий незнание процессов изучаемой предметной области, отличающийся неглубоким раскрытием темы, незнанием основных вопросов теории, несформированными навыками анализа явлений, процессов,	0-9	Неудовлетворительно (недостаточный уровень сформированности компетенции)

	неумением давать аргументированные ответы, слабым владением монологической речью, отсутствием логичности и последовательности. Выводы поверхностные. Решение практических заданий не выполнено, т.е. обучающийся не способен ответить на вопросы даже при дополнительных наводящих вопросах преподавателя.		

2.3. Критерии и шкала оценивания результатов обучения по междисциплинарному курсу при дифференцированном зачете

При дифференцированном зачете:

№ п/п	***Критерии оценивания***	***Шкала оценок***	
		Сумма баллов междисципли нарного курса	***Оценка***
1.	Обучающийся глубоко и прочно усвоил программный материал, исчерпывающе, последовательно, четко и логически стройно его излагает, умеет тесно увязывать теорию с практикой, свободно справляется с задачами, вопросами и другими видами применения знаний, причем не затрудняется с ответом при видоизменении заданий, использует в ответе материал различной литературы, правильно обосновывает принятое нестандартное решение, владеет разносторонними навыками и приемами выполнения практических задач по формированию компетенций.	51 и выше	Отлично (высокий уровень сформированности компетенции)
2.	Обучающийся твердо знает материал, грамотно и по существу излагает его, не допуская существенных неточностей в ответе на вопрос, правильно применяет теоретические положения при решении практических вопросов и задач, владеет необходимыми навыками и приемами их выполнения, а также имеет достаточно полное представление о значимости знаний междисциплинарного курса.		Хорошо (достаточный уровень сформированности компетенции)

3.	обучающийся имеет знания только основного материала, но не усвоил его деталей, допускает неточности, недостаточно правильны формулировки, нарушения логической последовательности в изложении программного материала, испытывает сложности при выполнении практических работ и затрудняется связать теорию вопроса с практикой.		Удовлетворительно (приемлемый уровень сформированности компетенции)
4.	Обучающийся не знает значительной части программного материала, неуверенно отвечает, допускает серьезные ошибки, не имеет представлений по методике выполнения практической работы, не может продолжить обучение без дополнительных занятий по данной дисциплине.	менее 51	Не зачтено (недостаточный уровень сформированности компетенции)

III. ТИПОВЫЕ КОНТРОЛЬНЫЕ ЗАДАНИЯ ИЛИ ИНЫЕ МАТЕРИАЛЫ, НЕОБХОДИМЫЕ ДЛЯ ОЦЕНКИ ЗНАНИЙ, УМЕНИЙ, НАВЫКОВ, ХАРАКТЕРИЗУЮЩИХ ЭТАПЫ ФОРМИРОВАНИЯ КОМПЕТЕНЦИЙ В ПРОЦЕССЕ ОСВОЕНИЯ ОБРАЗОВАТЕЛЬНОЙ ПРОГРАММЫ

3.1.Типовые контрольные задания для текущего контроля успеваемости обучающихся

Задание 1. Вопросы для устного обсуждения:

Организация рабочего места паркетчика

1. Виды паркетных полов.
2. Основные требования к выполнению паркетных работ. Техническая документация на выполнение паркетных работ.

Задание 2. Практические работы:

Практическая работа №1. Разработка таблицы требования по охране труда и технике безопасности при выполнении паркетных работ.

Цель: научиться разрабатывать таблицы требования по охране труда и технике безопасности при выполнении паркетных работ

Норма времени: 1 час

Порядок выполнения работы:

1. Прочитать текст параграфа по учебнику, справочнику.
2. Заполнить таблицу.

№ п/п	Общие требования охраны труда	Требования охраны труда перед началом работы	Требования охраны труда во время работы	Требования охраны труда в аварийных ситуациях	Требования охраны труда по окончании работы

1					
2					

Практическая работа №2. Чтение строительных чертежей на выполнение паркетных работ.

Цель: научиться читать строительные чертежи на выполнение паркетных работ.

Норма времени: 1 час

Порядок выполнения работы:

1. Прочитать текст параграфа по учебнику, справочнику.

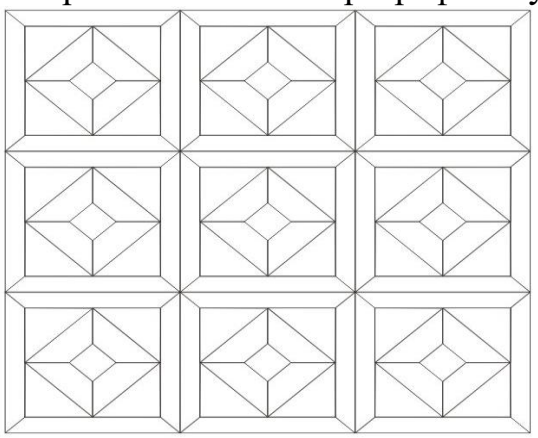

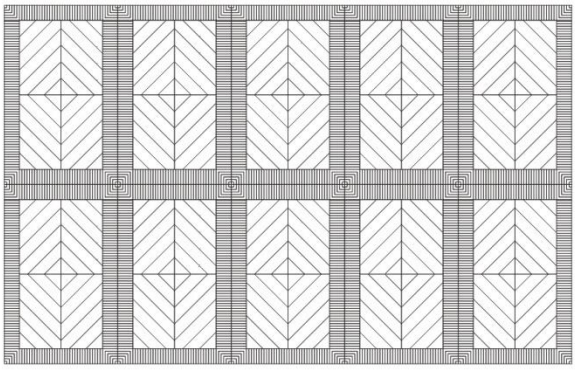

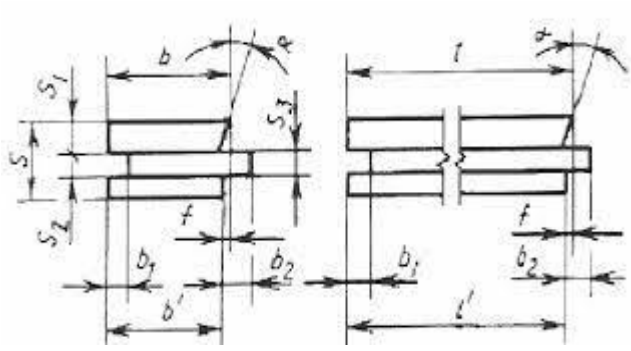

Тема 1.2. Материалы. Оборудование и инструменты для производства паркетных работ

Задание 1. Вопросы для устного обсуждения:

1. Паркетные доски и щиты
2. Мозаичный паркет
3. Штучный паркет
4. Художественный паркет

5. Ламинированный паркет
6. Паркетные клеи, мастики
7. Грунтовки, шпатлевки, масляные пропитки
8. Оборудование и инструменты для устройства и отделки паркетных полов.

Задание 2. Практические работы:

Практическая работа №3. Составление таблицы: «Сравнительная характеристика различных видов напольных покрытий».

Норма времени: 1 час

Цель: научиться составлять таблицу: «Сравнительная характеристика различных видов напольных покрытий

Порядок выполнения работы:

1. Прочитать текст параграфа по учебнику, справочнику
2. Заполнить таблицу

Порода дерева	Достоинства	Недостатки	Область применения
Ятоба			
Ярра			
Венге			
Робиния			
Мербау			
Дуссия			
Ясень			
Клен канадский			
Ироко			
Красный дуб			
Вишня			
Дуб			
Орех			
Клен европейский			
Бук			
Береза			

Практическая работа №4. Заполнение таблицы «Требования, предъявляемые к напольным покрытиям».

Норма времени: 1 час

Цель: научиться составлять таблицу: «Требования, предъявляемые к напольным покрытиям».

Порядок выполнения работы:

1. Прочитать текст параграфа по учебнику, справочнику
2. Заполнить таблицу

Тип паркетного щита, вид лицевого покрытия	Порода древесины			Размеры щита, мм			Плоскостность щита, мм	Перпендикулярность смежных кромок	Зазоры, мм
	паркетных планок	квадратов шпона	основания	длина	ширина	толщина			

Практическая работа №5. Составление последовательности приготовления битумной мастики.

Норма времени: 1 час

Цель: научиться разрабатывать технологическую последовательность приготовления битумной мастики.

Порядок выполнения работы:

1. Прочитать текст параграфа по учебнику, справочнику.
2. Заполнить технологическую карту, соблюдая последовательность:

№ п/п	Технологические операции	Инструменты (приспособления)	Материалы
1			
2			

Практическая работа №6. Подбор инструментов для выполнения практического задания.

Норма времени: 1 час

Цель: Дайте описание и назначение каждого вида инструмента.

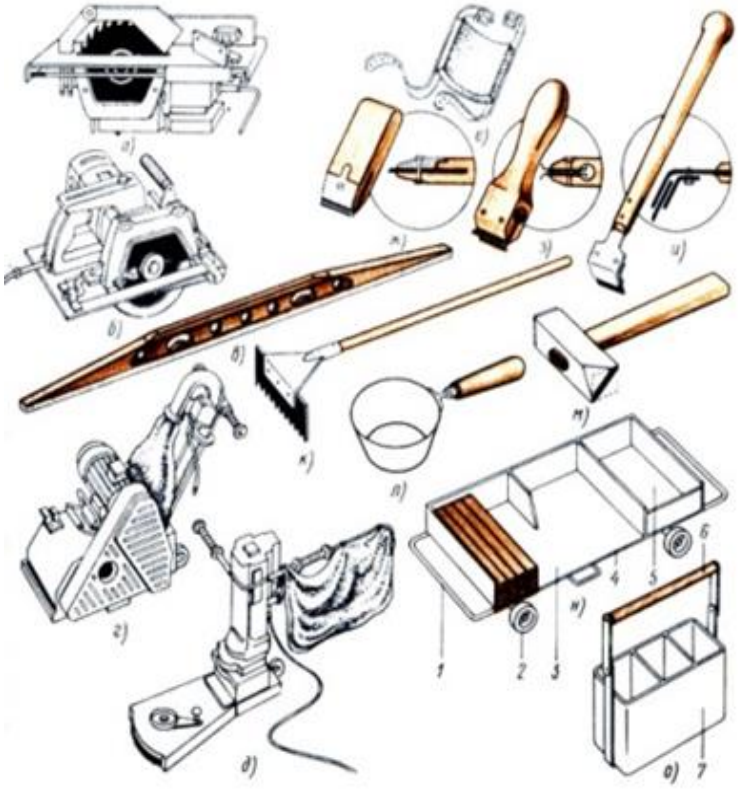

Практическая работа №7. Определение объема работ, видов и расхода применяемых материалов согласно техническому заданию.

Норма времени: 1 час

Цель: научиться определять объемы работ, видов и расхода применяемых материалов согласно техническому заданию.

Порядок выполнения работы:

1. Прочитать текст параграфа по учебнику, справочнику.
2. Заполнить технологическую карту, соблюдая последовательность:

№ п/п	Технологические операции	Инструменты (приспособления)	Материалы
1			
2			

Тема 2.1. Устройство основания пола

Задание 1. Вопросы для устного обсуждения:

1. Устройство основания пола из древесно-волокнистых плит
2. Устройство основания пола из древесно-стружечных плит
3. Устройство сборного основания пола из гипсоволокнистых листов
4. Устройство основания пола с подогревом
5. Устройство основания пола с помощью регулируемых лаг.

Практическая работа №8. Составление последовательности выполнения основания пола из ДВП.

Норма времени: 1 час

Цель: научиться определять объемы работ при составлении последовательности выполнения основания пола из ДВП.

Порядок выполнения работы:

1. Прочитать текст параграфа по учебнику, справочнику.
2. Заполнить технологическую карту, соблюдая последовательность:

№ п/п	Технологические операции	Инструменты (приспособления)	Материалы
1			
2			

Практическая работа №9. Составление последовательности выполнения основания пола из ГВЛ.

Норма времени: 1 час

Цель: научиться определять объемы работ при составлении последовательности выполнения основания пола из ГВЛ.

Порядок выполнения работы:

1. Прочитать текст параграфа по учебнику, справочнику.
2. Заполнить технологическую карту, соблюдая последовательность:

№ п/п	Технологические операции	Инструменты (приспособления)	Материалы
1			
2			

Практическая работа №10. Составление схемы устройства стяжек из элементов пола согласно плану помещения.

Норма времени: 1 час.

Цель: научиться составлять схемы устройства стяжек из элементов пола согласно плану помещения.

Порядок выполнения работы:

1. Прочитать текст параграфа по учебнику, справочнику.
2. Заполнить технологическую карту, соблюдая последовательность:

№ п/п	Технологические операции	Инструменты (приспособления)	Материалы
1			
2			

Тема 2.2. Укладка паркета

Задание 1. Вопросы для устного обсуждения:

1. Устройство полов из паркетных досок.
2. Устройство полов из ламинированной доски.
3. Укладка паркетных щитов по лагам.
4. Укладка паркетных щитов по сплошному основанию.
5. Укладка мозаичного паркета.
6. Укладка штучного паркета.
7. Укладка паркета с фризом.
8. Укладка штучного паркета квадратами из планок разного размера.
9. Укладка штучного паркета на деревянном основании.
10. Укладка художественного паркета.
11. Безопасная организация работ при выполнении паркетных полов.
12. Установка плинтусов.
13. Контроль качества паркетных работ.

Задание 2. Практические работы:

Практическая работа №11. Разработка технологической карты на устройство полов из паркетных досок

Норма времени: 1 час.

Цель: научиться разрабатывать технологическую карту на устройство полов из паркетных досок.

Порядок выполнения работы:

1. Прочитать текст параграфа по учебнику, справочнику.
2. Заполнить технологическую карту, соблюдая последовательность:

№ п/п	Технологические операции	Инструменты (приспособления)	Материалы
1			
2			

Практическая работа №12. Разработка технологической карты на устройство полов из ламинированной доски.

Норма времени: 1 час.

Цель: научиться разрабатывать технологическую карту на на устройство полов из ламинированной доски.

Порядок выполнения работы:

1. Прочитать текст параграфа по учебнику, справочнику.
2. Заполнить технологическую карту, соблюдая последовательность:

№ п/п	Технологические операции	Инструменты (приспособления)	Материалы
1			

2			

Практическая работа №13. Разработка схемы на укладку мозаичного паркета.

Норма времени: 1 час.

Цель: научиться разрабатывать схему на укладку мозаичного паркета.

Порядок выполнения работы:

1. Прочитать текст параграфа по учебнику, справочнику.
2. Заполнить технологическую карту, соблюдая последовательность:

№ п/п	Технологические операции	Инструменты (приспособления)	Материалы
1			
2			

Практическая работа №14. Разработка технологической карты на устройство пола из мозаичного паркета.

Норма времени: 1 час.

Цель: научиться разрабатывать технологическую карту на устройство пола из мозаичного паркета.

Порядок выполнения работы:

1. Прочитать текст параграфа по учебнику, справочнику.
2. Заполнить технологическую карту, соблюдая последовательность:

№ п/п	Технологические операции	Инструменты (приспособления)	Материалы
1			
2			

Практическая работа №15. Разработка технологической карты на устройство пола из штучного паркета.

Норма времени: 1 час.

Цель: научиться разрабатывать технологическую карту на устройство пола из штучного паркета.

Порядок выполнения работы:

1. Прочитать текст параграфа по учебнику, справочнику.
2. Заполнить технологическую карту, соблюдая последовательность:

№ п/п	Технологические операции	Инструменты (приспособления)	Материалы
1			
2			

Практическая работа №16. Разработка схемы укладки паркетных планок с фризом, согласно техническому заданию.

Норма времени: 1 час.

Цель: научиться разрабатывать схему укладки паркетных планок с фризом, согласно техническому заданию.

Порядок выполнения работы:

1. Прочитать текст параграфа по учебнику, справочнику.

2. Заполнить технологическую карту, соблюдая последовательность:

№ п/п	Технологические операции	Инструменты (приспособления)	Материалы
1			
2			

Практическая работа №17. Заполнить таблицу контроля качества устройства паркетных полов.

Норма времени: 1 час.

Цель: научиться заполнять таблицу контроля качества устройства паркетных полов.

Порядок выполнения работы:

1. Прочитать текст параграфа по учебнику, справочнику.
2. Заполнить технологическую карту, соблюдая последовательность:

№ п/п	Технологические операции	Инструменты (приспособления)	Материалы
1			
2			

Практическая работа №18. Составить таблицу: Правила техники безопасности при укладке паркета.

Норма времени: 1 час.

Цель: научиться заполнять таблицу правила техники безопасности при укладке паркета.

Порядок выполнения работы:

1. Прочитать текст параграфа по учебнику, справочнику.
2. Заполнить технологическую карту, соблюдая последовательность:

№ п/п	Технологические операции	Инструменты (приспособления)	Материалы
1			
2			

Тема 2.3. Отделка паркетных полов

Задание 1. Вопросы для устного обсуждения:

Циклевание и шлифование паркетных полов.
Шпатлевание паркетных полов.
Натирка паркетных полов.
Грунтование паркетных полов.
Лакирование паркетных полов.
Ремонт паркетных полов.
Контроль качества отделки паркетных полов.
Техника безопасности при отделочных работах.

Задание 2. Практические работы:

Практическая работа №19. Заполнить таблицу «Ручной и механизированный инструмент для циклевания».

Норма времени: 1 час

Цель: Дайте описание и назначение каждого вида инструмента.

Порядок выполнения работы:

1. Прочитать текст параграфа по учебнику, справочнику.
2. Заполнить технологическую карту, соблюдая последовательность:

№ п/п	Ручные инструменты	Механизированные инструменты
1		
2		

Практическая работа №20. Разработать последовательность выполнения полных ремонтных работ паркетных полов из щитового паркета.

Норма времени: 1 час.

Цель: научиться заполнять таблицу последовательности выполнения полных ремонтных работ паркетных полов из щитового паркета.

Порядок выполнения работы:

1. Прочитать текст параграфа по учебнику, справочнику.
2. Заполнить технологическую карту, соблюдая последовательность:

№ п/п	Технологические операции	Инструменты (приспособления)	Материалы
1			
2			

Практическая работа №21. Заполнить таблицу «Причины износа лицевого покрытия и пути устранения»

Норма времени: 1 час

Цель: научиться заполнять таблицу «Причины износа лицевого покрытия и пути устранения».

Порядок выполнения работы:

1. Прочитать текст параграфа по учебнику, справочнику.
2. Заполнить технологическую карту, соблюдая последовательность:

№ п/п	Ручные инструменты	Механизированные инструменты
1		
2		

Тема 3.1. Охрана труда при выполнении электротехнических работ.

Задание 1. Вопросы для устного обсуждения:

1. Электробезопасность при работе с электрооборудованием.
2. Средства защиты, заземление, зануление, защита от статического электричества.

3.2.Типовые контрольные задания для промежуточной аттестации обучающихся

Тестирование

Вариант 1.

1) После укладывания стяжки грунтовку наносят краскопультом через:
А) сутки
Б) сутки, двое
В) четверо суток

2) Паркет укладывают после нанесения грунтовки через:
А) 3 часа
Б) 6 часов
В) 6-8 часов

3) Циклеванием устраняют:
А) волнистость поверхности, уступы, выбоины, царапины
Б) царапины
В) волнистость

4) Поверхность полов обрабатывают машинами:
А) СО – 97
Б) СА – 100
В) СБ – 97

5) Обрабатывают поверхности пола вдоль стен и углах
А) электрорубанком
Б) циклями
В) электрорубанком и циклями и рубанками
6) Пол шлифуют дважды:
А) мелкозернистой
Б) крупнозернистой и мелкозернистой
В) крупнозернистой

7) Циклюют и шлифуют полы
А) после схватывания мастики
Б) один час
В) два часа

8) К работе с электрифицированным инструментом допускается:
А) обученные
Б) с удостоверением
В) прошедший обучение и инструктаж

9) На полы наносят мастику и покрывают их лаком:
А) после шлифования

Б) после шлифования и обеспыливания
В) обеспыливание

10) Мастику наносят ровным слоем:
А) щеткой
Б) щеткой по направлению уложенного паркета
В) ветошью

11) Паркетные щиты размером 800Х800 мм по лагам с шагом
А) с шагом 400мм
Б) с шагом 800мм
В) с шагом 600мм

12) Назначения паркетных щитов
А) устройства полов в жилых и общественных зданиях
Б) устройства полов в промышленных зданиях
В) устройства полов в военных зданиях

13) Размеры паркетного щита
А) 300х300
Б) 200х200
В) 400х400

14) Длина паркетных досок
А) 1200…3000 мм
Б) 1000…2000 мм
В) 1200…5000 мм

15) Марка раствора для цементных стяжек
А) не ниже 50
Б) не ниже 150
В) не ниже 100

16) Ширина полос уложенной стяжки
А) 2...2,5м
Б) 3…3,5м
В) 4…4,5м

17) Влажность досок основания не должна превышать
А) 10…12%
Б) 7…9%
В) 12…14%

18) Длинна стыкуемых торцами паркетных досок
А) 1,4м
Б) 1,2м
В) 1м

19) Допускаемый зазор при стачивание паркетных досок
А) 0,5мм
Б) 0,4 мм
В) 0,3 мм

20) Зазор между паркетной доской и стеной
А) 10 мм
Б) 5 мм
В) 0 мм

21) Площадь приклейки паркетной плитки
А) 100%
Б) 60%
В) 80%
22) Уложенный паркет покрывают:
А) не покрывают
Б) бумагой
В) пленкой

23) После нанесения грунтовки можно уложить паркет через
А) 6…8ч
Б) 4…5ч
В) 9…19ч

24) Влажность досок основания
А) 12%
Б) 10%
В) 14%

25) Паркетные планки укладывают
А) без разницы
Б) на себя
В) от себя

26) Зазор между рейкой и полом
А) 2мм
Б) 3мм
В) 1мм

27) Щитовой паркет можно укладывать
А) елкой
Б) прямоугольником
В) квадратом

28) Допустимые неровности поверхности
А) 3…5мм

Б) 0…6мм
В) 0…2мм

29) Зазоры между планками
А) 0…0,3мм
Б) 0…0,4мм
В) 0…0,5мм

30) Расстояния между осями лаг должно быть…
А) Больше ширины щита
Б) меньше ширины щита
В) равные ширине щита

37) Прокладки и лаги кладут
А) 400…500мм
Б) 600…800мм
В) 200…300мм

38) Ширина паркетных досок
А) 137…200мм
Б) 147…200мм
В) 157…200мм

39) Толщина щитов
А) 20…30мм
Б) 22…40мм
В) 21…22мм

40) Сечения лаг опирающихся на столбы
А) 40…50х100…120мм
Б) 40…50х60…70мм
В) 60…70х100х120мм

Вариант 2

1) Необходимая влажность воздуха в помещении при укладки щитового паркета
А) 80%
Б) 60%
В) 40%

2) Просвет между рейкой и покрытием
А) 2мм
Б) 1мм
В) 3мм

3) Мастику прогревают до температуры
А) 150…155 С
Б) 100…105 С
В) 200…255 С

4) До укладывания паркета выдерживают помещение не менее суток в…
А) летнее время
Б) зимнее время
В) осеннее время

5) Размеры паркетных щитов
А) 800х800
Б) 600х600
В) 400х400

6) Планки длинной 300мм крепят
А) клеем
Б) нагелями
В) двумя гвоздями

7) Безопасная мастика
А) горячая
Б) Теплая
В) холодная, битумная

8) Качество стыка древесноволокнистых плит достигается:
А) путем фугования кромок
б) шлифование кромок
в) фрезования кромок

9) Отделка паркетных покрытий состоит из:
А) циклевки пола
Б) шлифовки пола
В) циклевки, шлифовки, натирки и нанесение лака на поверхность

10) Натирают полы паркетные:
А) после окончание всех работ
Б) после установки плинтусов
В) после окончания всех работ и установки плинтусов

11) Приступаем к настилке паркета лишь тогда, когда
А) Когда подготовлено основание
Б) Когда чистый пол
В) Когда угодно

12) Штучный Паркет рекомендуется укладывать
А) На Горячую мастику
Б) на холодную мастику
В) на любую

13) Паркетная доска представляет собой
А) Щит
Б) основание
В) Дерев. Полотно

14) Планки марки А изготавливают из
А) дуба
Б) сосны
В) береза

15) Планки марки Б изготавливают из
А) каштана
Б) лиственницы
В) Дуб

16) Ширина полосы мастики при настилке паркета
А) равна ширине маячной елки
Б) уже маячной елки на 50…100 мм
В) ширине маячной елки на 50…100 мм

17) Ремонт паркетного покрытия
А) полный
Б) частичный
В) полный и частичный

18) При полном ремонте паркета заменяет:
А) все покрытие
Б) частичное
В) выборочное

19) При частичном ремонте паркета
А) заменяют весь паркет
Б) выборочно
В) только изношенные и сломанные планки

20) Щитовой паркет ремонтируют
А) целиком
Б) целиком, частично
В) частично

21) Частичный ремонт паркетный полов выполняют после
А) осмотра паркетного покрытия
Б) осмотра и определения дефектов паркетного покрытия
В) путем простукивания паркетного покрытия

22) Щитовой паркет устанавливают
А) По лагам
Б) по песку
В) по полу

23) Очищенную поверхность стяжки:
А) выравнивают
Б) сглаживают
В) выравнивают потом сглаживают

24) Сложный ремонт из щитового паркета особенно
А) в старинных зданиях
Б) в частных зданиях
В) в панельных домах
25) Паркетчики определяют середину помещения
А) рулеткой
Б) угольником
В) шнуром

26) Паркетные планки фриза укладывают:
А) в контейнере
Б) в ящика
В) в машинах

27) Планки длинной до 300 мм крепят
А) на клей
Б) двумя гвоздям
В) произвольно

28) Планки длинной более 300 мм крепят
А) 2 гвоздя
Б) 3 гвоздя
В) 4 гвоздя

29) Устройство штучного паркета
А) общественных зданиях
Б) в административных зданиях
В) жилых помещениях

30) Виды стяжек для укладки штучного паркета
А) сборные
Б) сборные из ДВП
В) фанера

31) Перед укладкой паркетных покрытий стяжку проверяют
А) горизонтальность, прочность, влажность.
Б) прочность
В) влажность

32) Лаги под паркетные полы изготавливают из древесины:
А) 2-3 сорт
Б) 2-4 сорт
В) 1-2 сорт

33) Щитовой паркет укладывают:
а) по лагам
Б) по сплошному основанию
В) по лагам и сплошному основанию

34) Размещение лаг в коридорах
А) поперек направления света
Б) по всему периметру
В) перпендикулярно направлению света

35) Паркетное покрытие крепиться:
А) битумной каучуковой мастикой
Б) битумом
В) Резиновым клеем

IV.МЕТОДИЧЕСКИЕ МАТЕРИАЛЫ, ОПРЕДЕЛЯЮЩИЕ ПРОЦЕДУРЫ ОЦЕНИИВАНИЯ ЗНАНИЙ, УМЕНИЙ, НАВЫКОВ, ХАРАКТЕРИЗУЮЩИЕ ЭТАПЫ ФОРМИРОВАНИЯ КОМПЕТЕНЦИЙ

Процедура оценивания – порядок действий при подготовке и проведении аттестационных испытаний и формировании оценки.

Процедура промежуточной аттестации проходит в соответствии с Положением о промежуточной (рубежной) аттестации знаний обучающихся ДГУНХ.

Аттестационные испытания проводятся преподавателем (или комиссией преподавателей – в случае модульной междисциплинарного курса), ведущим лекционные занятия по данной междисциплинарному курсу, или преподавателями, ведущими практические и лабораторные занятия (кроме устного экзамена). Присутствие посторонних лиц в ходе проведения аттестационных испытаний без разрешения ректора или проректора не допускается (за исключением работников университета, выполняющих контролирующие функции в соответствии со своими

должностными обязанностями). В случае отсутствия ведущего преподавателя аттестационные испытания проводятся преподавателем, назначенным письменным распоряжением по кафедре.

Инвалиды и лица с ограниченными возможностями здоровья, имеющие нарушения опорно-двигательного аппарата, допускаются на аттестационные испытания в сопровождении ассистентов-сопровождающих.

Во время аттестационных испытаний обучающиеся могут пользоваться программой учебной междисциплинарного курса, а также с разрешения преподавателя справочной и нормативной литературой, непрограммируемыми калькуляторами.

Время подготовки ответа при сдаче зачета/экзамена в устной форме должно составлять не менее 40 минут (по желанию обучающегося ответ может быть досрочным). Время ответа – не более 15 минут.

При подготовке к устному экзамену экзаменуемый, как правило, ведет записи в листе устного ответа, который затем (по окончании экзамена) сдается экзаменатору.

При проведении устного экзамена экзаменационный билет выбирает сам экзаменуемый в случайном порядке.

Экзаменатору предоставляется право задавать обучающимся дополнительные вопросы в рамках программы междисциплинарного курса текущего семестра, а также, помимо теоретических вопросов, давать задачи, которые изучались на практических занятиях.

Оценка результатов устного аттестационного испытания объявляется обучающимся в день его проведения. При проведении письменных аттестационных

испытаний или компьютерного тестирования – в день их проведения или не позднее следующего рабочего дня после их проведения.

Результаты выполнения аттестационных испытаний, проводимых в письменной форме, форме итоговой контрольной работы или компьютерного тестирования, должны быть объявлены обучающимся и выставлены в зачётные книжки не позднее следующего рабочего дня после их проведения.

Лист актуализации фонда оценочных средств междисциплинарного курса

Фонд оценочных средств междисциплинарного курса пересмотрен,
обсужден и одобрен на заседании методической комиссии

Протокол от «_____» _____20____г. №____
Председатель метод. комиссии_____

Фонд оценочных средств междисциплинарного курса пересмотрен,
обсужден и одобрен на заседании методической комиссии

Протокол от «_____» _____20____г. №____
Председатель метод. комиссии_____

Фонд оценочных средств междисциплинарного курса пересмотрен,
обсужден и одобрен на заседании методической комиссии

Протокол от «_____» _____20____г. №____
Председатель метод. комиссии_____